Avvitatore ad impulsi in alluminio - Doppio martello

Attacco quadro	Coppia max. di allentamento (Nm)	Consumo (l/min)	Velocità di rotazione (giri/min)
1/2"	949	119	7000

Filettatura femmina BSPT	Livello sonoro (dB(A))	Peso (kg)	Pressione mas. di utilizzazione
R 1/4	94	2,86	6,2 bar

Applicazioni	Vantaggio	Collegamento
Lavori di smontaggio e di assemblaggio tramite bulloni e viti	Potenza di serraggio	Fornito con 3 innesti: ISO 6150 B; European 7,4 mm; ARO 210

Descrizione

Riferimento	Attacco quadro	Coppia max. di allentamento (Nm)	Consumo (l/min)	Velocità di rotazione (giri/min)	Filettatura femmina BSPT	Livello sonoro (dB(A))	Peso (kg)

TIW A120950	1/2"	949	119	7000	R 1/4	94	2,86
TIW A341490	3/4"	1492	269	5500	R 3/8	96	5,6

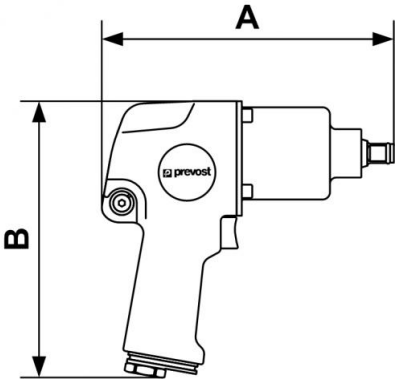

Dimensions		
Riferimento	A mm	B mm
TIW A120950	195	185
TIW A341490	221	240