Avvitatore ad impulsi in composito - Doppio martello - Rinforzato - In cofanetto

Attacco quadro
1/2"

Coppia max. di allentamento (Nm)
1085

Consumo (l/min)
190

Velocità di rotazione (giri/min)
8000

Filettatura femmina BSPT
R 1/4

Livello sonoro (dB(A))
98

Peso (kg)
4,8

Pressione mas. di utilizzazione
6,2 bar

Applicazioni
Lavori di smontaggio e di assemblaggio tramite bulloni e viti

Vantaggio
Potenza di serraggio

Collegamento
Fornito con 3 innesti: ISO 6150 B; European 7,4 mm; ARO 210

Descrizione

Riferimento	Attacco quadro	Coppia max. di allentamento (Nm)	Consumo (l/min)	Velocità di rotazione (giri/min)	Filettatura femmina BSPT	Livello sonoro (dB(A))	Peso (kg)
TIW C121150RK	1/2"	1085	190	8000	R 1/4	98	4,8

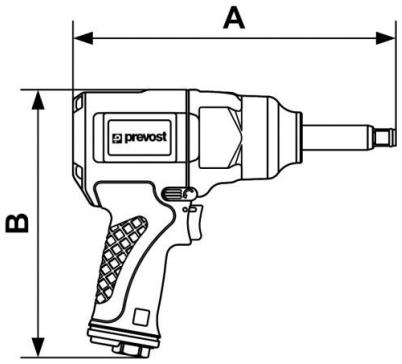

Dimensions		
Riferimento	A mm	B mm
TIW C121150RK	249	207