Applique a muro filettata femmina - 1 raccordo e scarico di condensa - Profilo European - Passaggio 10,4 mm

Ingresso filettatura femmina BSPP
G 1/2

Uscita 1 raccordo
ESI 11

Profilo
European 10,4 mm

Tecnologia
Sicurezza "one push" (senza rischio di contraccolpo)

Pressione di utilizzazione
2 a 16 bar

Portata al di sotto di 6 bar
3530 l/min (ΔP = 0,6 bar)

Ø di passaggio
10,4 mm

Temperatura
-15°C a +70°C

Materiale
Corpo : acciaio inox

Vantaggio
Antistatico Condizioni impegnative Rendimento eccellente

Descrizione

Riferimento	Ingresso filettatura femmina BSPP	Uscita 1 raccordo

ESI 111103WK	G 1/2	ESI 11

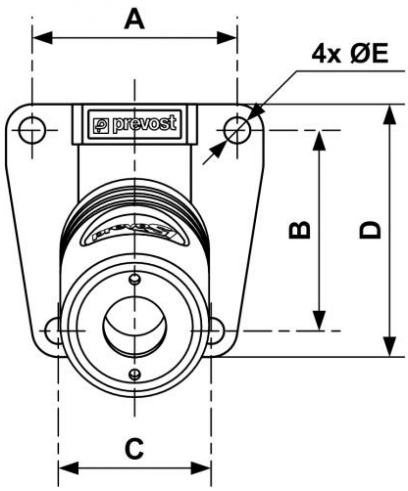

Dimensions					
Riferimento	A mm	B mm	C mm	D mm	E mm
ESI 111103WK	51	50	38	63	6.5