Serie DMO / Senza tubo - Acciaio

Ingresso girevole filettatura femmina BSPP	Uscita filettatura maschio BSPP	Capienza (lung. tubo (m))	Capienza (Ø est. del tubo (mm))
G 3/8	G 3/8	15	20

Tecnologia	Materiale	Dotato di
Blocco del tubo tramite nottolino di arresto	Tamburo acciaio con rivestimento epossidico	Supporto fisso

Descrizione

Riferimento	Ingresso girevole filettatura femmina BSPP	Uscita filettatura maschio BSPP	Capienza (lung. tubo (m))	Capienza (Ø est. del tubo (mm))
DMO N	G 3/8	G 3/8	15	20

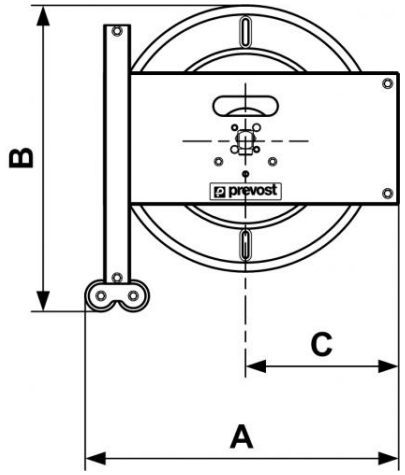

Dimensions			
Riferimento	A mm	B mm	C mm
DMO N	485	475	237